Bonde à grille pour lavabo , 1 1/4" 1 1/4" - Chrome

IMO

10 105 970 Version du produit de 10/1/2023

S’adapte aux gammes suivantes : IMO, LULU, MADISON, MEM, TARA, CL.1, LISSÉ, VAIA, META, CYO

Chrome	10 105 970-00
Platine brossé	10 105 970-06
Platine	10 105 970-08
Laiton (Or 23cts)	10 105 970-09
Dark Chrome	10 105 970-19
Or clair	10 105 970-26
Or clair brossé	10 105 970-27
Laiton brossé (Or 23cts)	10 105 970-28
Noir mat	10 105 970-33
Bronze brossé	10 105 970-42
Champagne brossé (Or 22cts)	10 105 970-46
Champagne (Or 22cts)	10 105 970-47
Chrome brossé	10 105 970-93
Dark Platinum brossé	10 105 970-99

Nous nous réservons le droit de modifier les modèles, la gamme de produits et les spécifications techniques sans préavis.
Pour de plus amples informations, rendez-vous sur : www.dornbracht.com +49 (0) 2371 8899 900 mail@dornbracht.com

Bonde à grille pour lavabo , 1 1/4" 1 1/4" - Chrome

IMO

10 105 970 Version du produit de 10/1/2023

Convient uniquement à un lavabo avec trop-plein.

Bonde à grille pour lavabo , 1 1/4" 1 1/4" - Chrome

IMO

10 105 970 Version du produit de 10/1/2023

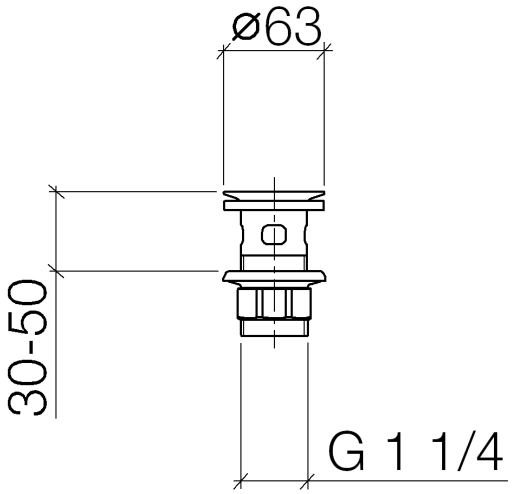

Bonde à grille pour lavabo , 1 1/4" 1 1/4" - Chrome

IMO

10 105 970 Version du produit de 10/1/2023

Les pièces pour les autres finitions peuvent être trouvées ici : Platine brossé

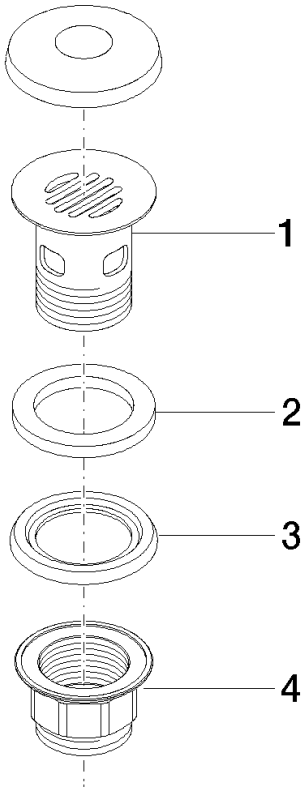

Liste des pièces de rechange

N°	Article Numéro	Désignation	Fréquence de montage	Délai de livraison
1	09 11 01 027-00	tasse	1	-
	La pièce de rechange ne peut plus être commandée, veuillez commander l'article de remplacement			
2	09 14 05 039 90	joint	1	2
3	09 14 03 025 90	joint	1	2
4	09 23 10 020-00	écrou	1	60

Nous nous réservons le droit de modifier les modèles, la gamme de produits et les spécifications techniques sans préavis.
Pour de plus amples informations, rendez-vous sur : www.dornbracht.com +49 (0) 2371 8899 900 mail@dornbracht.com